发放：	版本	图纸变更记录	标记	处数	分区	签名	日期
技术 采购 质检 生产 助销	–	原始版					

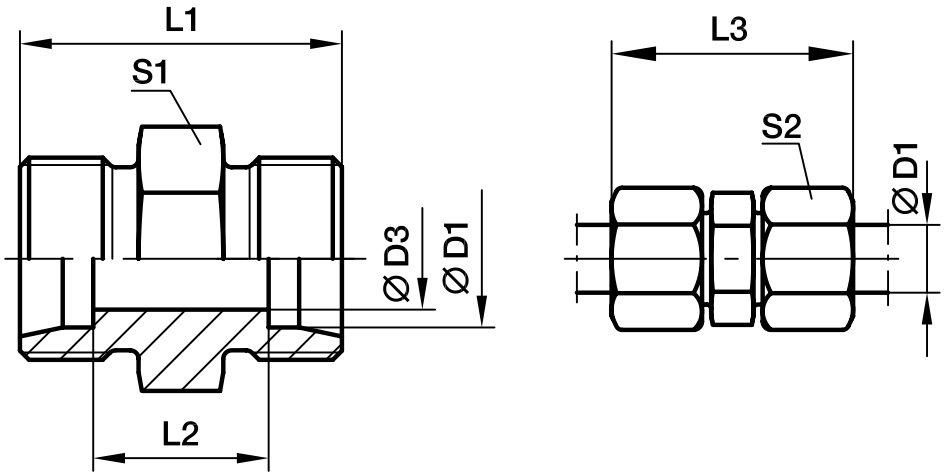

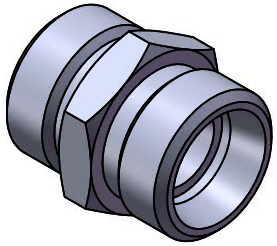

注：
1、接头设计标准参考ISO 8434-1；
2、其余公差标准参考ISO 2768-mK等级；
3、接头体可选材料：
CF.....碳钢无六价铬镀锌
S3.....304不锈钢
S6.....316L不锈钢
BR.....黄铜
4、密封件可选材料：
(省略)...丁腈橡胶
VIT.....氟橡胶

型号	D1	D3	L1	L2	L3	S1	S2	数量

第 / 张		产品名称	DG直通接头	版本号	–
设计		产品代号	DG	视图	
日期		管理编号		材料	
审核		图纸编号		(请填写)	
日期		客户代号			
批准					
日期					