发放：	技术	采购	质检	生产	助销

版本	图纸变更记录	标记	处数	分区	签名	日期
–	原始版					

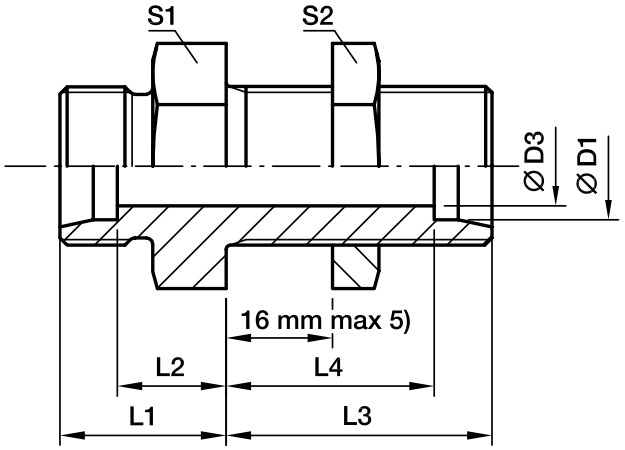

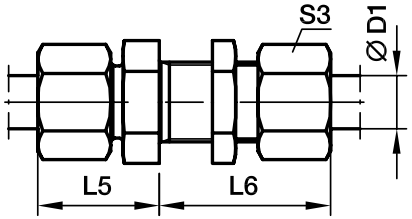

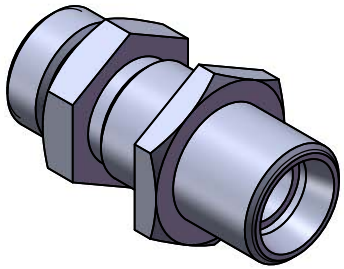

注：
1、接头设计标准参考ISO 8434-1；
2、其余公差标准参考ISO 2768-mK等级；
3、接头体可选材料：
CF.....碳钢无六价铬镀锌
S3.....304不锈钢
S6.....316L不锈钢
BR.....黄铜
4、密封件可选材料：
(省略)...丁腈橡胶
VIT.....氟橡胶

型号	D1	D3	L1	L2	L3	L4	S1	S2	数量

第 / 张		产品名称	DSV隔板直通接头	版本号	–
设 计		产品代号	DSV	视 图	
日 期		管理编号		材 料	
审 核		图纸编号		(请填写)	
日 期		客户代号			
批 准					
日 期					